GTBZ-SI

自行走直臂式高空作业平台

Dingli	GTBZ28SI
安全工作载荷	230kg
最大工作人数	2
最大工作高度	27.90m
最大平台高度	25.90m
最大水平伸距	20.00m
转台尾摆	1.90m
A 整机长度(收拢状态)	11.94m
D 整机宽度	2.50m
整机宽度(运输状态)	2.28m
C 整机高度	2.83m
整机高度(运输状态)	2.55m
工作平台尺寸(长×宽)	2.20m×0.80m
E 最小离地间隙	0.36m
B 轴距	3.00m
最小转弯半径(内轮/外轮)	3.93m/5.81m
转台回转角度	360°连续
平台摆动角度	±90°
小臂变幅角度	+70°/-60°
发动机	
Deutz D2011 L03	36.4kW/2800rpm
Deutz TD 2.9 L4 - 选配	55.4kW/2600rpm
燃油	柴油
机器行驶速度(收拢状态)	6.1km/h
机器行驶速度(起升状态)	≤1.1km/h
最大爬坡能力	40%
工作最大允许角度	4°
液压油箱	230L
柴油箱	110L
轮胎	385/65-22.5
整机重量	15100kg

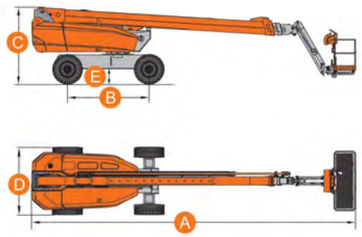

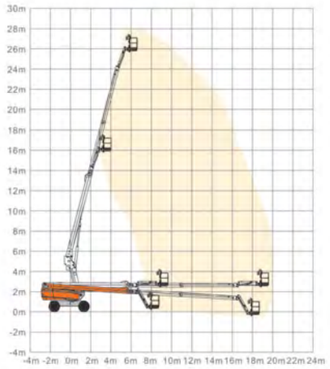

标准配置

- 比例控制
- 应急泵
- 工作计时表
- 超重传感器
- 倾斜保护系统
- 转台360度连续回转
- 自动调平平台
- 发动机重启保护
- 发动机电热塞预热装置
- 摆动桥底盘
- 4X4驱动
- 欧III排放发动机
- 脚踏开关
- 发泡轮胎
- 故障诊断系统
- 蜂鸣器
- 喇叭
- 频闪灯
- 液压油散热器

选装配置

- 液压发电机
- 液压电焊机
- 液压空气压缩机
- 液压高压水泵
- 连接到平台的AC电源
- 平台工作灯
- 欧IV排放发动机

地面控制

运输锁定销

防水平台控制

脚踏开关

应急泵

浮动桥

旋开式发动机架

爬坡能力